cokoły do mebli

плинтусы для мебели

Łącznik do cokołów / Соединитель для цоколей

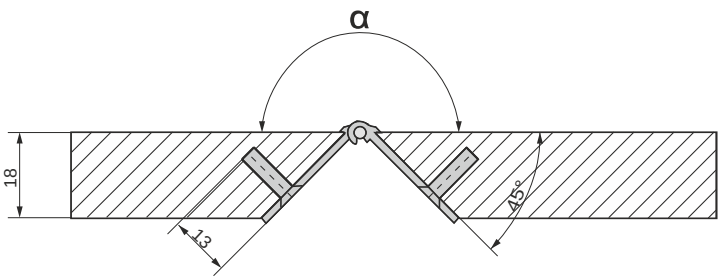

Zakres kata / угловой диапазон
45° < α < 270°

Wysokość H: Высота X:	Nr kat. № по каталогу
95 mm	nr 040 001 05
145 mm	nr 040 002 05
195 mm	nr 040 003 05

Narożnik / Уголок

L = 100 mm nr 040 004 05
L = 150 mm nr 040 005 05

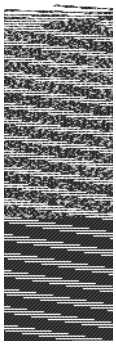

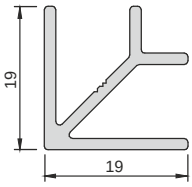

Profil cokołu 100 / Профиль-плинтус 100

nr 040 006 05

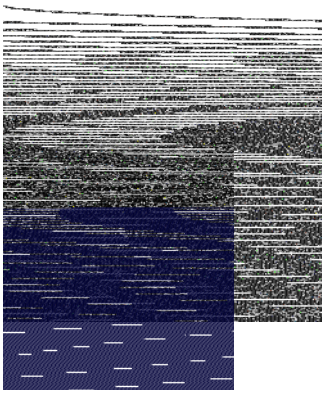

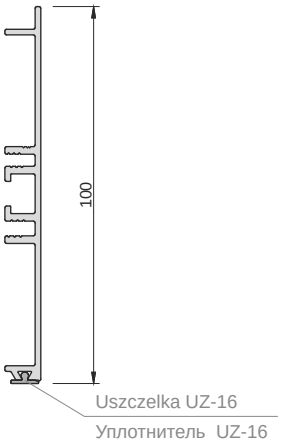

Profil cokołu 150 / Профиль-плинтус 150

nr 040 007 05

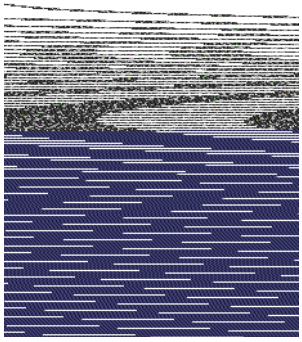

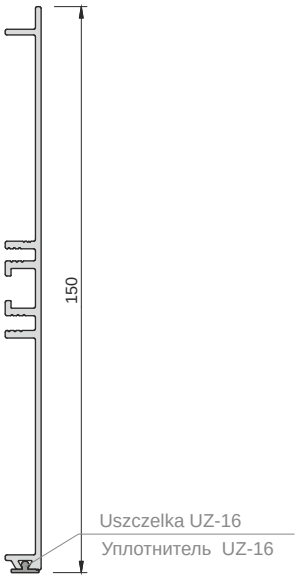

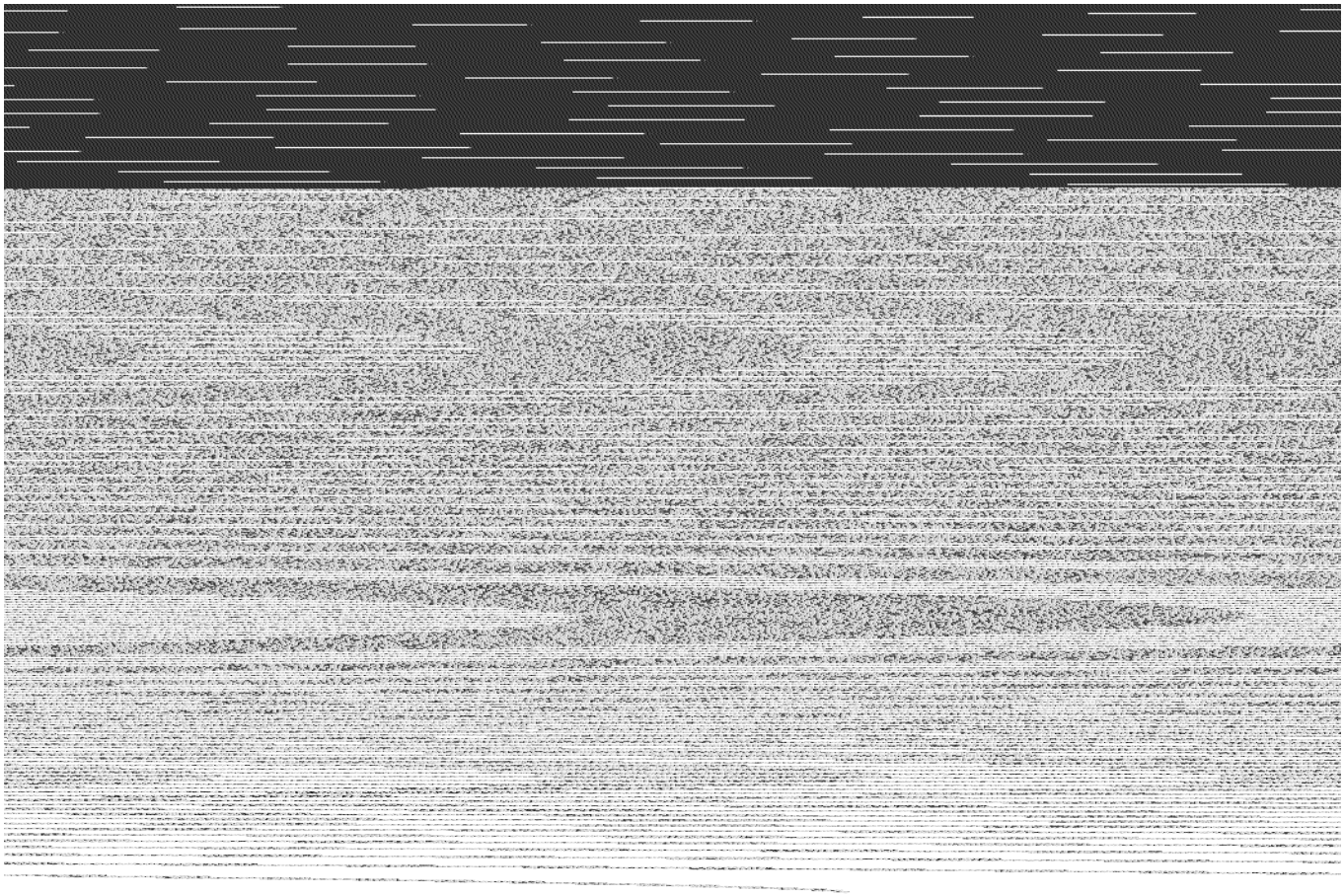

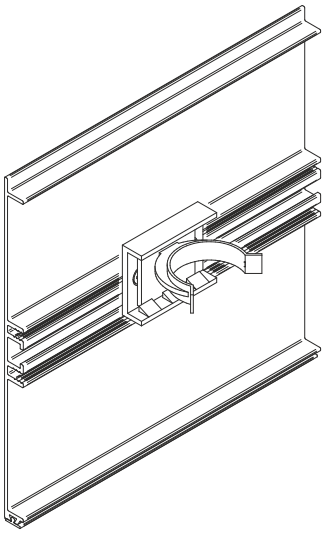

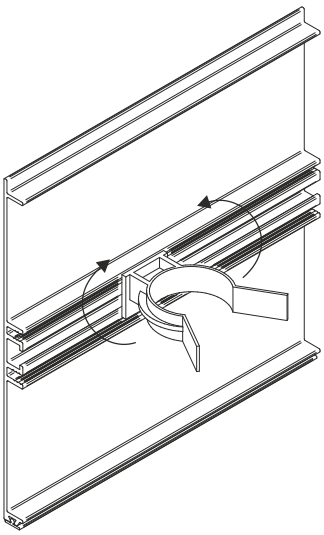

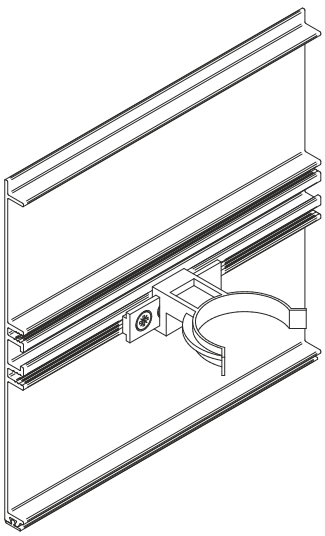

Standardowe kolory anody: C-0, C-30S i C-35 wg wzornika kolorów oraz kolory RAL 9003 i 9005. Wszystkie profile cokołowe są dostępne w odcinkach 3,5 m jak również przycięte na wymiar, przygotowane do samodzielnego montażu.

Стандартные цвета анодировки: C-0, C-30S и C-35 согласно образца цветов, а также цвета RAL 9003 и 9005. Все профиля-плинтусы доступны длинной 3,5 м а так же порезанные в размер и подготовленные для самостоятельного монтажа.